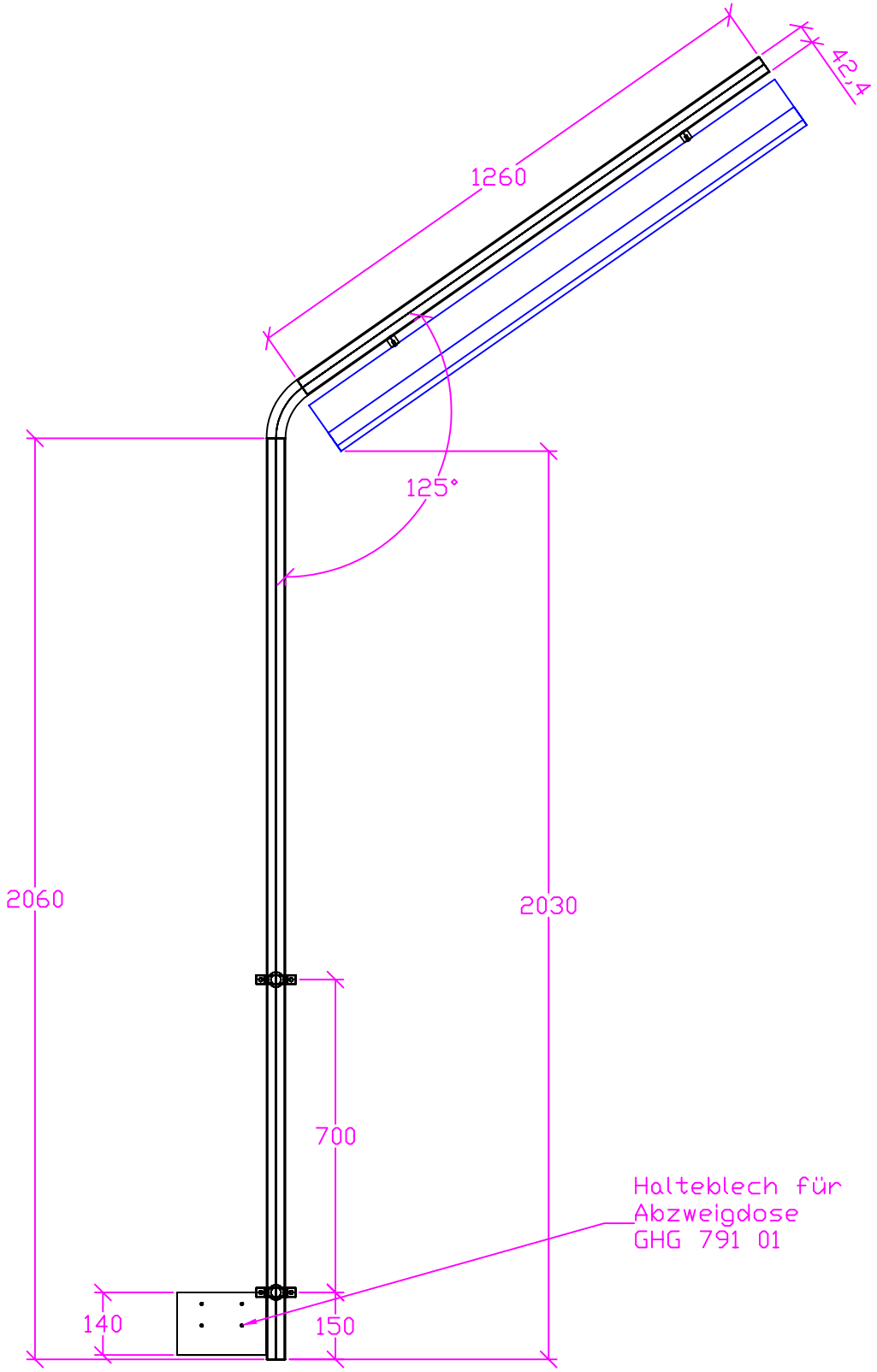

(Verwendungsbereich)				(Zul. Abw.)		(Oberfl.)	Maßstab
							Stahlrohr 42,4; schlußverzinkt Lichtgalgen 125° für runde Treppe bei Hochsilos
					Datum	Name	Lichtgalgen 125° (Treppe Hochsilos)
				Bearb.	25.06.06	J.HOLZM.	
				Gepr.			
				Norm			
							LiGa_Frei_125°
							Blatt
							Blätter
Zust	Änderung	Datum	Name	Ursprung			Ersatz für: / Ersatz durch: